Xiaomi TV A2 32"

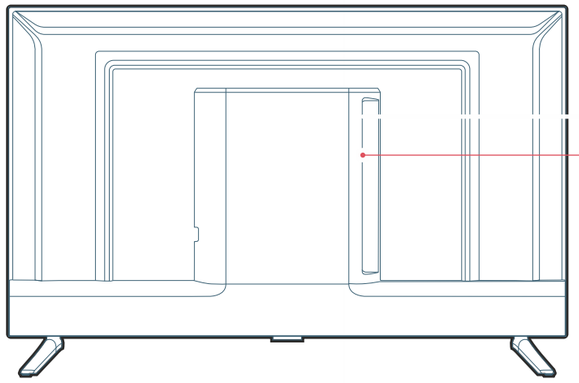

Спецификации	32"
	Android TV
Модел	L32M7-EAEU
Консумация на енергия	55W
Размер на екрана	80cm
Резолюция на екрана	1366×768
Напрежение	200-240V~ 50/60Hz
Честота на опресняване	60Hz
CPU	Quad-core CA55
RAM	1.5GB
Флашпамет	8GB eMMC
Графичен процесор	Mali G31MP2
Wi-Fi	2.4GHz/5GHz
Bluetooth	BT 5.0
Аудио формати	FLAC; AAC; OGG;Dolby Audio; DTS-X,DTS Virtual X;
Видео формати	MPEG 1/2; H.263; H.264; H.265; VP8; VP9; AV1

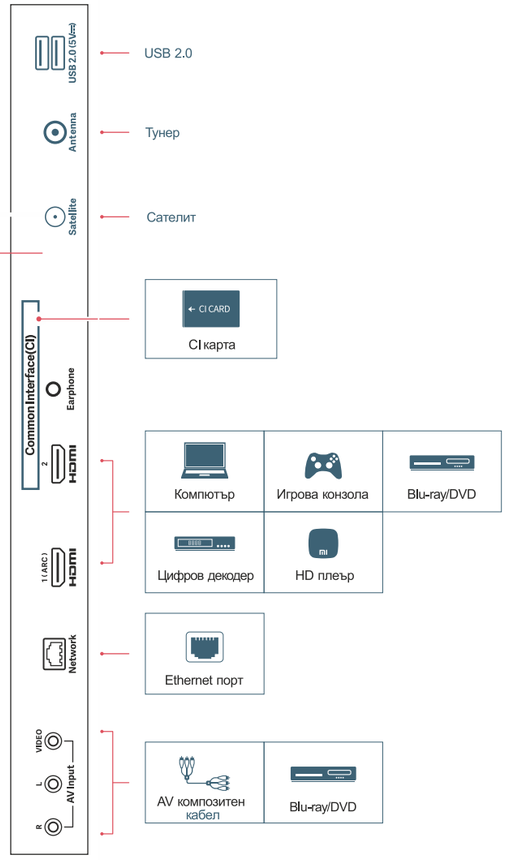

• Важни предпазни мерки

Монтаж

- Телевизорът трябва да бъде монтиран близо до контакт за променлив ток, от който може лесно да се включва и изключва.
- Поставете телевизора на гладка, равна повърхност, за да избегнете падането му и причиняването на нараняване или повреда на телевизора.
- Ако възнамерявате да монтирате стойка за телевизор за стена, препоръчваме Ви да използвате одобрена стойка за телевизор за стена.
- Диаметърът и дължината на винтовете ще варират в зависимост от модела на стойката за стена. Ако не използвате правилните винтове, телевизорът може да падне или това да доведе до вътрешна повреда.

Преместване

- Изключете всички кабели, преди да премествате телевизора.
- Ако телевизорът е голям, се нуждаете от 2-ма или повече души, за да го преместите безопасно. Избягвайте да прилагате натиск върху LED панела, когато премествате телевизора. Избягвайте да разклащате телевизора или да го излагате на прекомерни вибрации.
- При преместване на телевизора на ново място или за извършване на ремонт опаковайте телевизора, като използвате оригиналната кутия и опаковъчните материали.

Вентилация

- Не покривайте вентилационните отвори и не поставяйте предмети в корпуса.
- Осигурете пространство за вентилация около телевизора.

Монтаж на стена

За да осигурите добра вентилация и да предотвратите натрупването на прах или мръсотия:

- Не монтирайте телевизора плътно до стената, обърнат с главата надолу, обърнат към стената или настрани.
- Не поставяйте телевизора върху рафт, килим, легло или гардероб.
- Не покривайте телевизора с плат (като завеси) или други материали (като вестници).

Захранващ кабел за променлив ток

Използвайте захранващия кабел за променлив ток и контакта според инструкциите по-долу, за да избегнете пожар, токов удар, повреда или нараняване:

- Поставете щепсела докрай в контакта за променлив ток.
- Използвайте телевизора с 200 – 240 V източник на променлив ток.
- Когато свързвате кабели, захранващият кабел за променлив ток трябва да бъде изключен от контакта от съображения за безопасност. Внимавайте да не се спънете в кабелите.
- Преди да извършвате работа с телевизора или да го премествате, изключете захранващия кабел от променливотоковия контакт.
- Дръжте захранващия кабел за променлив ток далеч от топлина.
- Изваждайте щепсела от контакта и го почиствайте редовно. Ако щепселът е покрит с прах и има водни изпарения, качеството на изолацията му може да се влоши, създавайки риск от пожар.
- Избягвайте прекомерно прищипване, огъване, модифициране или усукване на захранващия кабел, в противен случай кабелите може да се оголят или повредят.
- Не поставяйте тежки предмети върху захранващия кабел.
- Не дърпайте захранващия кабел, когато изключвате захранването.
- Не свързвайте твърде много устройства към един и същ контакт за променлив ток.
- Не използвайте неподходящи електрически контакти за променлив ток.

Деца

- Не позволявайте на деца да се катерят по телевизора.
- Съхранявайте малки предмети на места, недостъпни за деца, за да избегнете поглъщане.

Допълнителни елементи

- Дръжте допълнителните аксесоари или всякакви устройства, които излъчват електромагнитно излъчване, далеч от телевизора, за да избегнете изкривяване на изображението или шум.

В случай на следните проблеми...

- Захранващият кабел за променлив ток е повреден.
- Променливотоковият контакт не е подходящ.
- Телевизорът е повреден поради падане или удар.
- Някаква течност или твърд предмет е попаднал в корпуса през някой отвор.

Моля, изключете телевизора и незабавно извадете захранващия кабел от контакта и се свържете с центъра за ремонт на Xiaomi за квалифициран сервизен персонал, който да провери проблема.

Ограничения за употреба

Не монтирайте/използвайте телевизора на следните места, среди или условия, в противен случай телевизорът може да не работи и да причини пожар, токов удар, повреда или нараняване.

- **Места:**

На открито (на пряка слънчева светлина), край морето, на кораб или друг плавателен съд, в кола, в лечебно заведение, на нестабилно място, до вода или на място, изложено на дъжд, влага или мухъл. Ако телевизорът е поставен в съблекалнята на обществена баня или спа център, той може да се повреди от сулфида във въздуха.

- **Заобикаляща среда:**

Горещи, влажни или прашни места; места, където могат да влязат насекоми; места, които могат да бъдат изложени на механичен удар; до запалими предмети (като свещи). Телевизорът не трябва да бъде изложен на капки или пръски вода и не поставяйте предмети, съдържащи течност, като вази за цветя върху телевизора. Не поставяйте телевизора на влажно или прашно място или в помещение с пара или изпарения (близо до котлон или овлажнител), за да избегнете пожар, токов удар или деформация. Не загрявайте вода до кипене, не загрявайте, не гответе макаронени изделия и не използвайте спирали срещу комари близо до телевизора.

- **Условия:**

Не използвайте телевизора, когато ръцете Ви са мокри, когато корпусът е отворен или с аксесоари, които не са одобрени от производителя. В случай на гръмотевична буря изключете телевизора от захранващия кабел и от контакта. Не монтирайте телевизора на открити пространства. Неспазването на тези условия може да доведе до телесни наранявания или щети или да позволи на предмети да удрят телевизора.

- **Повреда на екрана на Mi TV**

Не хвърляйте никакви предмети към телевизора, в противен случай екранът може да се счупи от удара и да причини сериозни наранявания. В случай на повреда на повърхността на телевизора не докосвайте телевизора, преди захранващият кабел да бъде изваден, в противен случай може да възникне токов удар.

- Работни условия:

Работна температура: 0°C – 40°C; Температура на съхранение: –15°C – 45°C; Относителна влажност: < 80%.

Предпазни мерки

- Гледайте телевизия при подходящи условия на осветление. Гледането на телевизия при недостатъчна светлина или за продължително време може да увреди зрението Ви.
- Екранът и корпусът ще се нагорещят, когато телевизорът работи. Това е нормално.
- Не поддържа декодирането на DTS-CD битов поток, идващ от HDMI IN.

Използване и почистване на екрана/корпуса на Mi TV

Преди да почистите LED телевизора, уверете се, че захранващият кабел за променлив ток е изключен от контакта. За да избегнете впошаване на материалите на корпуса или корозия на покритието на екрана, моля, спазвайте следните предпазни мерки.

- Използвайте мека кърпа, за да премахнете праха по повърхността на екрана/корпуса. Ако все още има прах, избършете с мека кърпа, навлажнена с мек почистващ препарат.
- Не пръскайте вода или почистващ препарат директно върху телевизора. Може да прокапе в основата на екрана или външните части, причинявайки неизправност.
- Не използвайте абразивни гъби, алкални/киселинни почистващи препарати, пудра за почистване или летливи течности, като алкохол, летливи масла, разредители или инсектициди. Използването на горепосочените материали или продължителен контакт с гумени или винилови продукти може да причини повреда на повърхността на екрана и материалите на корпуса. Препоръчително е редовно да почиствате вентилационните отвори, за да осигурите добра вентилация.
- Когато регулирате ъгъла на телевизора, бавно преместете телевизора, за да предотвратите преместването или изплъзването му от основата.

Съответствие с Директивата за ограничението на опасните вещества (RoHS) – Европейски съюз

Продуктите на Xiaomi, продавани в Европейския съюз, отговарят на изискванията на Директива 2011/65/ЕС и нейните последващи изменения Директива (ЕС) 2015/863 относно ограничаването на употребата на определени опасни вещества в електрическо и електронно оборудване

Опростена Декларация за съответствие на ЕС

С настоящото Beijing Xiaomi Electronics Co.,Ltd декларира, че радиооборудването тип MI TV е в съответствие с Директива 2014/53/ЕС.

Пълният текст на декларацията за съответствие на ЕС е достъпен на следния интернет адрес: http://www.mi.com/global/service/support/declaration.html

Радиочестота и мощност

Това устройство предлага следните честотни ленти само в зоните на ЕС и максимална мощност на радиочестотите

Bluetooth 2402 MHz–2480 Mhz:< 10 dBm
Wi-Fi 2412 MHz–2472 Mhz:< 20 dBm
Wi-Fi 5180 MHz–5320 MHz:< 20 dBm
Wi-Fi 5500 Mhz–5700 Mhz:< 20 dBm
Wi-Fi 5745 MHz–5825 Mhz:< 14 dBm

Това устройство е ограничено за употреба само на закрито, когато работи в честотния диапазон от 5150 до 5350 MHz, в следните държави:

AT	BE	BG	HR	CY	CZ	DK	EE	FI	FR	DE	EL	HU	IE
IT	LV	LT	LU	MT	NL	PL	PT	RO	SK	SI	ES	SE	UK

В съответствие с Член 10.2 от Директива 2014/53/ЕС (RED) това устройство може да се използва в поне една държава членка, без да се нарушават приложимите изисквания за използването на радиочестотния спектър.

За целите на рециклирането, за да се улесни ефективното използване на ресурсите, моля, върнете този продукт в близкия оторизиран събирателен център, регистриран демонтажник или персонал за рециклиране, когато изхвърляте този продукт.

Какво означава символът „кошче на колела": Символът казва да не изхвърляте електронните си отпадъци в кошчетата за събиране на битови отпадъци. Това е така, защото тези отпадъци са опасни по природа и трябва да бъдат рециклирани по специален начин.

Xiaomi TV A2 32"

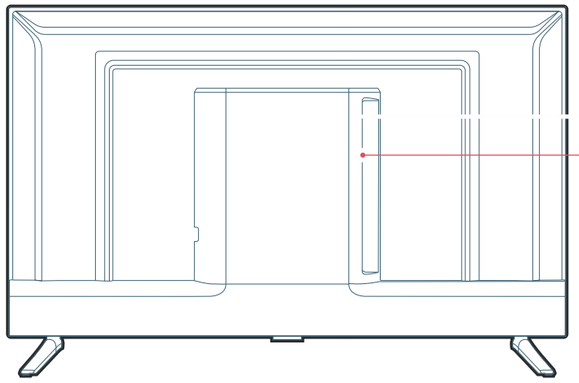

Спецификации	32"
	Android TV
Модел	L32M7-EAEU
Консумация на енергия	55W
Размер на екрана	80cm
Резолюция на екрана	1366×768
Напрежение	200-240V~ 50/60Hz
Честота на опресняване	60Hz
CPU	Quad-core CA55
RAM	1.5GB
Флашпамет	8GB eMMC
Графичен процесор	Mali G31MP2
Wi-Fi	2.4GHz/5GHz
Bluetooth	BT 5.0
Аудио формати	FLAC; AAC; OGG;Dolby Audio; DTS-X,DTS Virtual X;
Видео формати	MPEG 1/2; H.263; H.264; H.265; VP8; VP9; AV1

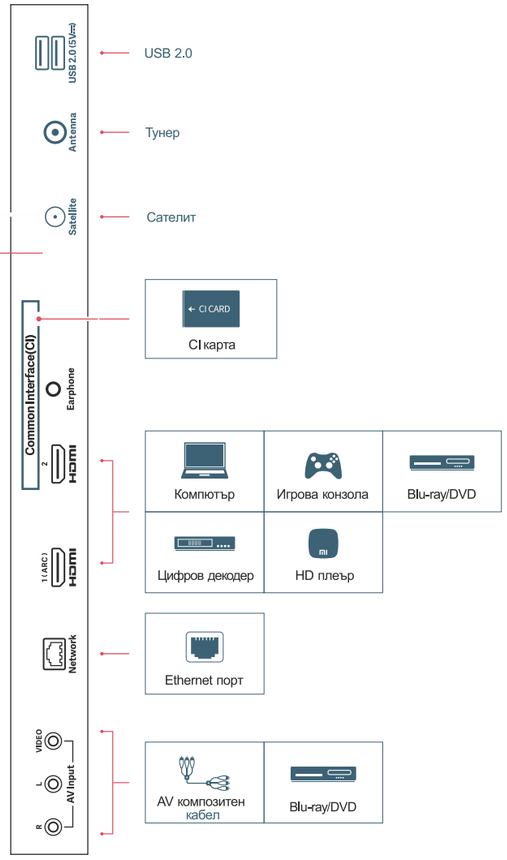

• Важни предпазни мерки

Монтаж
Преместване
Вентилация
Монтаж на стена
Захранващ кабел за променлив ток
Деца
Допълнителни елементи
В случай на следните проблеми...
Ограничения за употреба
Предпазни мерки
Използване и почистване на екрана/корпуса на Mi TV
Съответствие с Директивата за ограничението на опасните вещества (RoHS) – Европейски съюз
Опростена Декларация за съответствие на ЕС
Радиочестота и мощност

Как да изхвърлите този продукт

Занесете го до най-близкия сервиз на оторизиран представител на Xiaomi. Инструкции за боравене с продукта по време на и след употребата му и какво трябва и не трябва да се прави по отношение на боравене с продукта;

Трябва:

а. Винаги търсете информация в каталога с Вашия продукт за справяне с оборудването след края на експлоатационния му живот.

б. Уверете се, че само оторизиран персонал за рециклиране ремонтира и работи с Вашите електронни продукти.

в. Винаги се обаждайте на оторизирани предприятия за рециклиране на електронни отпадъци, за да изхвърлите продуктите, които са с изтекъл експлоатационен живот.

г. Винаги изхвърляйте използваните електронни продукти, батерии или всякакви аксесоари, когато достигнат края на експлоатационния си живот в най-близкия оторизиран център за събиране на електронни отпадъци/пункт за събиране.

д. Където е възможно или според инструкциите, отделете опаковъчния материал според опциите за отговорно изхвърляне на отпадъци и сортиране за рециклиране.

Не трябва:

а. Не разглобявайте сами своите електронни продукти.

б. Не изхвърляйте електронни продукти в кошчетата със знак „Не изхвърляйте".

в. Не давайте електронни отпадъци на неформални и неорганизирани сектори като местен търговец на скрап/вехтошари.

Chromecast built-in Предавайте любимите си приложения за забавление – филми и телевизионни предавания, музика, игри, спорт и други – от Вашето устройство с Android или iOS, компютър Mac или с Windows или Chromebook към Mi TV. Намерете приложения, поддържащи Chromecast, на g.co/castapps.

Dolby AUDIO Manufactured under license from Dolby Laboratories. Dolby, Dolby Audio and the double-D symbol are trademarks of Dolby Laboratories Licensing Corporation.

dts X For DTS patents, see http://patents.dts.com. Manufactured under license from DTS, Inc. (for companies headquartered in the U.S./Japan/Taiwan) or under license from DTS Licensing Limited (for all other companies). DTS, DTS:X, Virtual:X, and the DTS:X logo are registered trademarks or trademarks of DTS, Inc. in the United States and other countries. © 2021 DTS, Inc. ALL RIGHTS RESERVED.

HDMI Термините HDMI и Интерфейс за мултимедия с висока разделителна способност HDMI (HDMI - High-Definition Multimedia Interface), както и логотоHDMI са запазени марки на HDMI Licensing Administrator, Inc. в Съединените щати други държави.

Внимание:

• Преди да изпратите или оставите устройството за ремонт, внимателно преценете, дали проблемът с Вашето устройство се покрива от гаранцията съгласно горните условия на ползване, описани в гаранционната карта;

• Ако в процеса на диагностика се окаже, че дефектът не може да се третира като гаранционен, и откажете извънгаранционен ремонт, дължите такса за диагностика плюс транспортни разходи!

• Моля преди изпращане на устройството за сервиз отстранете всички компоненти на програмно осигуряване и оборудване, предоставени от фирми различни от Xiaomi.

Точки за приемане за сервиз в България:
Мястото от където е закупен продукта;
Или
Сръчко сервиз, гр. София, ж.к. Гео Милев
ул.Коста Лулчев № 58А
Тел.: 02/8848927, 02/9635716
Email: service.mobile@sservice.bg

описание на проблема			*име на сервиза*
дата на приемане	*дата на връщане*	*подпис на сервиза*	*подпис на клиента*

описание на проблема			*име на сервиза*
дата на приемане	*дата на връщане*	*подпис на сервиза*	*подпис на клиента*

описание на проблема			*име на сервиза*
дата на приемане	*дата на връщане*	*подпис на сервиза*	*подпис на клиента*

описание на проблема			*име на сервиза*
дата на приемане	*дата на връщане*	*подпис на сервиза*	*подпис на клиента*

Независимо от търговската гаранция продавачът отговаря за липсата на съответствие на потребителската стока с договора за продажба съгласно гаранцията по чл. 112 – 115 от Закона за защита на потребителите

Гаранционни условия:

1. Гаранцията на закупената техника е 2 години търговска гаранция.
2. Гаранцията на батерията за часовник е 6 месеца за сменяема и 24 месеца за капсулована.
3. Гаранцията на зарядно и кабел в комплекта е 6 месеца.
4. Гаранцията започва да тече от датата на продажба.
5. Xiaomi не гарантира непрекъсната или безаварийна работа на техниката.
6. Упражняването на права по търговската гаранция и рекламации се извършва устно или писменно, като потребителят е длъжен да представи:
•дефектиралият продукт;
•фискален бон или фактура с която е закупен продукта;
•изцяло попълнена гаранционната карта в оригинал, подписана и подпечатана от търговеца;
•други документи установяващи претенцията по основание и размер.
7. Гаранцията не е валидна в случай на:
•изтрити, липсващи, променени или непълни данни в гаранционната карта или идентификационните стикери на продукта или негови части;
•неправилна експлоатация според ръководството на потребителя;
•неправилно включване към електрическата мрежа;
•повреди, причинени от неправилна употреба на батерии, или ползване на неоригинални батерии;
•изтрити или променени производствени настройки на техниката, с изключение на тези, за които се допуска конфигуриране от страна на потребителя;
•извършен ремонт, ъпгрейд или други промени от неоторизирани от Xiaomi лица (оторизираният гаранционен сервизен доставчик на Xiaomi е единственият упълномощен да обслужва техника Xiaomi);
•причинен дефект от пряко или косвено използване на части, които не са продадени от Xiaomi;
•свързване на техниката към несертифицирано допълнително оборудване.
8. Сервизът на Xiaomi ще отремонтира продукти, които са в гаранционен срок и които подлежат на гаранционен сервиз в рамките на 30 дни, считано от датата на съставяне на сервизна поръчка с уникален идентификационнен код.
9. В случай, че повредата не може да бъде отстранена в упоменатия период, Xiaomi ще замени продукта с нов от същия вид. Ако към момента няма наличности от оригиналния продукт, той ще бъде заменен с подобен с параметри, равностойни на оригиналния продукт.
10. При гаранционна подмяна на оригинална част с резервна, дефектиралата част става собственост на Xiaomi. Xiaomi не носи отговорност в случаите, когато се наложи цялата информация от вътрешната памет да бъде изтрита и по този начин загубена.
11. Xiaomi не дължи компенсации на клиента за това, че продуктът е в сервиз и не може да бъде ползван от него за периода по т.8 от гаранционната карта.
12. Xiaomi не носи отговорност за възстановяване на персонални данни, приложен и операционен софтуер, инсталирани от клиента. Xiaomi препоръчва периодично да бъде правена архивация на важните данни от страна на клиента;
13. Гаранцията не включва:
•отслабващ капацитет на акумулаторни батерии
•износване на носители за данни
•по-малък от допустимия брой дефектни точки (пиксели) на екрана на телефона, като той зависи от конкретния модел или продуктова линия
•предоставяне и инсталиране на пакети с приложен софтуер, драйвери или операционни системи;
•незначителни неизправности или отклонения в характеристиките на продукта, които не са от значение за стойността и употребата по предназначение;
•какъвто и да е софтуер, продаден заедно с продукта или инсталиран допълнително изтриване на пароли, деактивиране на защитни функции, и др.;
•телесно нараняване, загуба, или увреждане на лично имущество;
•повреда, причинена от продукт, за който Xiaomi не носи отговорност или не е продукт на Xiaomi, включително и тези, които Xiaomi може да осигурява и предоставя за интегриране в машина на Xiaomi по Ваша молба;
•повреда в резултат на: неправилна употреба (включително, без да се ограничава до използването на машинния капацитет или възможности, различни от тази, разрешени от Xiaomi в писмена форма), злополука, подправяне, физическо счупване, прекомерни механични въздействия причиняващи външни или вътрешни счупвания, транспорт, време, природни бедствия, кражби, екстремни температури, външни електрически или магнитни аномалии, замърсявания, разливания на течност, дим, облъчване, удар или падане на устройството, модификация, неподходяща физическа или работна среда, неправилна поддръжка от Ваша страна, почистване на продукта, ремонт или подмяна на пластмаси поради козметични повреди и нормално износване/ амортизиране.
14. Xiaomi не носи отговорност за евентуални повреди при транспортирането на устройството за и от ремонт. Препоръчително е при транспортиране изпращачът да осигури правилно опаковане преди изпращане. Препоръчително е да се използва оригиналния опаковъчен материал за транспортиране на устройството.

Информация за Клиента

Модел

IMEI номер

Име на клиента:

Дата:

Подпис и печат на продавача:

Подпис на клиента:

Как да изхвърлите този продукт

Занесете го до най-близкия сервиз на оторизиран представител на Xiaomi. Инструкции за боравене с продукта по време на и след употребата му и какво трябва и не трябва да се прави по отношение на боравене с продукта;

Трябва:

а. Винаги търсете информация в каталога с Вашия продукт за справяне с оборудването след края на експлоатационния му живот.

б. Уверете се, че само оторизиран персонал за рециклиране ремонтира и работи с Вашите електронни продукти.

в. Винаги се обаждайте на оторизирани предприятия за рециклиране на електронни отпадъци, за да изхвърлите продуктите, които са с изтекъл експлоатационен живот.

г. Винаги изхвърляйте използваните електронни продукти, батерии или всякакви аксесоари, когато достигнат края на експлоатационния си живот в най-близкия оторизиран център за събиране на електронни отпадъци/пункт за събиране.

д. Където е възможно или според инструкциите, отделете опаковъчния материал според опциите за отговорно изхвърляне на отпадъци и сортиране за рециклиране.

Не трябва:

а. Не разглобявайте сами своите електронни продукти.

б. Не изхвърляйте електронни продукти в кошчетата със знак „Не изхвърляйте".

в. Не давайте електронни отпадъци на неформални и неорганизирани сектори като местен търговец на скрап/вехтошари.

Chromecast built-in Предавайте любимите си приложения за забавление – филми и телевизионни предавания, музика, игри, спорт и други – от Вашето устройство с Android или iOS, компютър Mac или с Windows или Chromebook към Mi TV. Намерете приложения, поддържащи Chromecast, на g.co/castapps.

Dolby AUDIO Manufactured under license from Dolby Laboratories. Dolby, Dolby Audio and the double-D symbol are trademarks of Dolby Laboratories Licensing Corporation.

dts X For DTS patents, see http://patents.dts.com. Manufactured under license from DTS, Inc. (for companies headquartered in the U.S./Japan/Taiwan) or under license from DTS Licensing Limited (for all other companies). DTS, DTS:X, Virtual:X, and the DTS:X logo are registered trademarks or trademarks of DTS, Inc. in the United States and other countries. © 2021 DTS, Inc. ALL RIGHTS RESERVED.

HDMI Термините HDMI и Интерфейс за мултимедия с висока разделителна способност HDMI (HDMI - High-Definition Multimedia Interface), както и логотоHDMI са запазени марки на HDMI Licensing Administrator, Inc. в Съединените щати други държави.

Внимание:

• Преди да изпратите или оставите устройството за ремонт, внимателно преценете, дали проблемът с Вашето устройство се покрива от гаранцията съгласно горните условия на ползване, описани в гаранционната карта;

• Ако в процеса на диагностика се окаже, че дефектът не може да се третира като гаранционен, и откажете извънгаранционен ремонт, дължите такса за диагностика плюс транспортни разходи!

• Моля преди изпращане на устройството за сервиз отстранете всички компоненти на програмно осигуряване и оборудване, предоставени от фирми различни от Xiaomi.

Точки за приемане за сервиз в България:
Мястото от където е закупен продукта;
Или
Сръчко сервиз, гр. София, ж.к. Гео Милев
ул.Коста Лулчев № 58А
Тел.: 02/8848927, 02/9635716
Email: service.mobile@sservice.bg

описание на проблема			*име на сервиза*
дата на приемане	*дата на връщане*	*подпис на сервиза*	*подпис на клиента*

описание на проблема			*име на сервиза*
дата на приемане	*дата на връщане*	*подпис на сервиза*	*подпис на клиента*

описание на проблема			*име на сервиза*
дата на приемане	*дата на връщане*	*подпис на сервиза*	*подпис на клиента*

описание на проблема			*име на сервиза*
дата на приемане	*дата на връщане*	*подпис на сервиза*	*подпис на клиента*

Независимо от търговската гаранция продавачът отговаря за липсата на съответствие на потребителската стока с договора за продажба съгласно гаранцията по чл. 112 – 115 от Закона за защита на потребителите

Гаранционни условия:

1. Гаранцията на закупената техника е 2 години търговска гаранция.
2. Гаранцията на батерията за часовник е 6 месеца за сменяема и 24 месеца за капсулована.
3. Гаранцията на зарядно и кабел в комплекта е 6 месеца.
4. Гаранцията започва да тече от датата на продажба.
5. Xiaomi не гарантира непрекъсната или безаварийна работа на техниката.
6. Упражняването на права по търговската гаранция и рекламации се извършва устно или писменно, като потребителят е длъжен да представи:
•дефектиралият продукт;
•фискален бон или фактура с която е закупен продукта;
•изцяло попълнена гаранционната карта в оригинал, подписана и подпечатана от търговеца;
•други документи установяващи претенцията по основание и размер.
7. Гаранцията не е валидна в случай на:
•изтрити, липсващи, променени или непълни данни в гаранционната карта или идентификационните стикери на продукта или негови части;
•неправилна експлоатация според ръководството на потребителя;
•неправилно включване към електрическата мрежа;
•повреди, причинени от неправилна употреба на батерии, или ползване на неоригинални батерии;
•изтрити или променени производствени настройки на техниката, с изключение на тези, за които се допуска конфигуриране от страна на потребителя;
•извършен ремонт, ъпгрейд или други промени от неоторизирани от Xiaomi лица (оторизираният гаранционен сервизен доставчик на Xiaomi е единственият упълномощен да обслужва техника Xiaomi);
•причинен дефект от пряко или косвено използване на части, които не са продадени от Xiaomi;
•свързване на техниката към несертифицирано допълнително оборудване.
8. Сервизът на Xiaomi ще отремонтира продукти, които са в гаранционен срок и които подлежат на гаранционен сервиз в рамките на 30 дни, считано от датата на съставяне на сервизна поръчка с уникален идентификационнен код.
9. В случай, че повредата не може да бъде отстранена в упоменатия период, Xiaomi ще замени продукта с нов от същия вид. Ако към момента няма наличности от оригиналния продукт, той ще бъде заменен с подобен с параметри, равностойни на оригиналния продукт.
10. При гаранционна подмяна на оригинална част с резервна, дефектиралата част става собственост на Xiaomi. Xiaomi не носи отговорност в случаите, когато се наложи цялата информация от вътрешната памет да бъде изтрита и по този начин загубена.
11. Xiaomi не дължи компенсации на клиента за това, че продуктът е в сервиз и не може да бъде ползван от него за периода по т.8 от гаранционната карта.
12. Xiaomi не носи отговорност за възстановяване на персонални данни, приложен и операционен софтуер, инсталирани от клиента. Xiaomi препоръчва периодично да бъде правена архивация на важните данни от страна на клиента;
13. Гаранцията не включва:
•отслабващ капацитет на акумулаторни батерии
•износване на носители за данни
•по-малък от допустимия брой дефектни точки (пиксели) на екрана на телефона, като той зависи от конкретния модел или продуктова линия
•предоставяне и инсталиране на пакети с приложен софтуер, драйвери или операционни системи;
•незначителни неизправности или отклонения в характеристиките на продукта, които не са от значение за стойността и употребата по предназначение;
•какъвто и да е софтуер, продаден заедно с продукта или инсталиран допълнително изтриване на пароли, деактивиране на защитни функции, и др.;
•телесно нараняване, загуба, или увреждане на лично имущество;
•повреда, причинена от продукт, за който Xiaomi не носи отговорност или не е продукт на Xiaomi, включително и тези, които Xiaomi може да осигурява и предоставя за интегриране в машина на Xiaomi по Ваша молба;
•повреда в резултат на: неправилна употреба (включително, без да се ограничава до използването на машинния капацитет или възможности, различни от тази, разрешени от Xiaomi в писмена форма), злополука, подправяне, физическо счупване, прекомерни механични въздействия причиняващи външни или вътрешни счупвания, транспорт, време, природни бедствия, кражби, екстремни температури, външни електрически или магнитни аномалии, замърсявания, разливания на течност, дим, облъчване, удар или падане на устройството, модификация, неподходяща физическа или работна среда, неправилна поддръжка от Ваша страна, почистване на продукта, ремонт или подмяна на пластмаси поради козметични повреди и нормално износване/ амортизиране.
14. Xiaomi не носи отговорност за евентуални повреди при транспортирането на устройството за и от ремонт. Препоръчително е при транспортиране изпращачът да осигури правилно опаковане преди изпращане. Препоръчително е да се използва оригиналния опаковъчен материал за транспортиране на устройството.

Информация за Клиента

Модел

IMEI номер

Име на клиента:

Дата:

Подпис и печат на продавача:

Подпис на клиента: